GOLEDO-T 160 LED

IK08 IP66

LT2037.760-EN-T-SYM-A-500-730-EN-C1

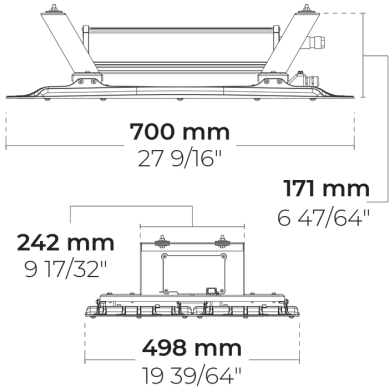

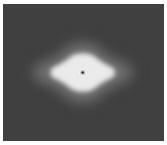

[T-SYM-A]
Туннель, Симметричный, Тип A

Вариант

Распределение света	[T-SYM-A]
Поток доставляемых люменов	34055 lm
Номинальная входная мощность	226 W
Цветовая температура	3000 K CRI 70
Эффективность светильника	150 lm/W
Лампа	160 LED
Порог цветоразличения	3 SDCM
Срок службы **L90B50** (час)	>102,000
Срок службы **L80B50** (час)	>102,000

Опции

Техническая информация

Монтаж	Стандартное соединение ремня. Раздвижной монтажный кронштейн является опцией
Корпус	Коррозионностойкий литой корпус, покрытие алюминия для приморских территорий
Отделка	Предварительная обработка хроматом с последующим электростатическим порошковым покрытием
Крепеж	Нержавеющая сталь (марка 304)
Прокладка	Силикон
Линза / Отражатель	Линзы ПММА с высокой оптической эффективностью
Стекло / Диффузор	Закаленное безопасное стекло
Защита от ударов	IK08
Защита от проникновения	IP66
Входное напряжение	220-240V 50/60Hz
Класс изоляции	Class I
Вес	18.75 kg
Светодиодный модуль	Светодиоды высокой мощности на печатной плате с металлическим сердечником
Пускатель	Внутренний светодиодный пускатель
Защита пускателя от перенапряжения	10/6 kV
Коэффициент мощности	> 0.95
Через проводку	Один кабельный ввод
Рабочая температура	-40...50°C
Кабель	1 м кабеля без галогенов
Notes	Этот продукт может поставляться с классом изоляции (класс II) по запросу. Пожалуйста, свяжитесь с заводом.

HPR Pazarlama A.Ş.
Başkent OSB 22. Cd. No: 2, Malıköy, Temelli, Sincan, 06909 Ankara, Turkey
+90 312 267 54 30
info@hepergroup.com

HEPER Europe GmbH
Ahornweg 5a, 58675
Hemer, Germany
+49 237 2901 2975
infoEU@hepergroup.com

Мы оставляем за собой право изменять технические характеристики без предварительного письменного уведомления. Издание: 17.05.2024. Для получения текущей версии посетите heperlighting.com. Все значения потока (допуск ±7%) и мощности (допуск ±10%) получены в соответствии с соответствующими стандартами IES, CIE и применимыми стандартами.

Название проекта		Тип		Количество	
Дата		Примечание			

LT2037.760-EN-T-SYM-A-500-730-___-EN-C1-___-___-___-___-___

Распределение света	Номинальная входная мощность	Цветовая температура	Контроль	Цвета изделия

HPR Pazarlama A.Ş.
Başkent OSB 22. Cd. No: 2, Malıköy, Temelli,
Sincan, 06909 Ankara, Turkey
+90 312 267 54 30
info@hepergroup.com

HEPER Europe GmbH
Ahornweg 5a, 58675
Hemer, Germany
+49 237 2901 2975
infoEU@hepergroup.com

Мы оставляем за собой право изменять технические характеристики без предварительного письменного уведомления. Издание: 17.05.2024. Для получения текущей версии посетите heperlighting.com. Все значения потока (допуск ±7%) и мощности (допуск ±10%) получены в соответствии с соответствующими стандартами IES, CIE и применимыми стандартами.

[T-SYM-A] Туннель, Симметричный, Тип A	[500] 226 W	[730] 3000 K CRI 70	[ONOFF] On/Off	[CC] Индивидуальный цвет (укажите код RAL)
[]	[700] 340 W	[740] 4000 K CRI 70	[0-10V] 0-10V	[7035] Светло-серый (RAL 7035)
[T-ASYM-A] Туннель, Асимметричный, Тип A	[500] 237 W		[DALI] DALI	
[T-ASYM-B] Туннель, Асимметричный, Тип B	[500] 227 W		[AUTO] AutoDIM	
[T-ASYM-C] Туннель, Асимметричный, Тип C	[500] 239 W		[STEP] StepDIM	
[T-ASYM-D] Туннельный, асимметричный, тип D	[500] 230 W			
[T-CB-A] Туннель, Встречный луч, Тип A	[350] 154 W			
[T-CB-B] Туннель, встречная балка, тип B	[350] 153 W			
[T-SYM-B] Туннель, Симметричный, Тип B	[350] 163 W			
[T-SYM-C] Туннель, Симметричный, Тип C	[350] 156 W			
[T-SYM-D] Туннельный, симметричный, тип D	[700] 341 W			
	[700] 339 W			
	[500] 232 W			
	[500] 234 W			
	[500] 236 W			
	[500] 235 W			
	[350] 157 W			
	[350] 159 W			
	[350] 161 W			
	[350] 160 W			
	[350] 158 W			
Дополнительно				

HPR Pazarlama A.Ş.
Başkent OSB 22. Cd. No: 2, Malıköy, Temelli, Sincan, 06909 Ankara, Turkey
+90 312 267 54 30
info@hepergroup.com

HEPER Europe GmbH
Ahornweg 5a, 58675 Hemer, Germany
+49 237 2901 2975
infoEU@hepergroup.com

Мы оставляем за собой право изменять технические характеристики без предварительного письменного уведомления. Издание: 17.05.2024. Для получения текущей версии посетите heperlighting.com. Все значения потока (допуск ±7%) и мощности (допуск ±10%) получены в соответствии с соответствующими стандартами IES, CIE и применимыми стандартами.

Защита от внешних перенапряжений
[SP10] 10 кВ
Световой поток
[CLO] Постоянный световой поток
Проконсультируйтесь с заводом-изготовителем
[C2] Class II **[UNI]** 120-277V 50/60Hz
Варианты корпуса светильника
[DPC] Двойное порошковое покрытие

HPR Pazarlama A.Ş.
Başkent OSB 22. Cd. No: 2, Malıköy, Temelli, Sincan, 06909 Ankara, Turkey
+90 312 267 54 30
info@hepergroup.com

HEPER Europe GmbH
Ahornweg 5a, 58675 Hemer, Germany
+49 237 2901 2975
infoEU@hepergroup.com

Мы оставляем за собой право изменять технические характеристики без предварительного письменного уведомления. Издание: 17.05.2024. Для получения текущей версии посетите heperlighting.com. Все значения потока (допуск ±7%) и мощности (допуск ±10%) получены в соответствии с соответствующими стандартами IES, CIE и применимыми стандартами.