HELIOS AFX 1 Module

IK08 IP66

LP4036.861-EN-T3-500-830-EN-C1

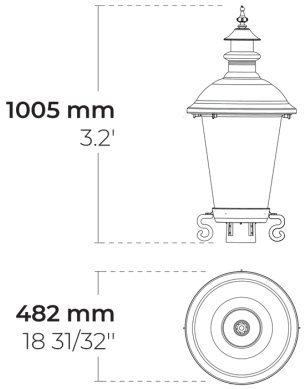

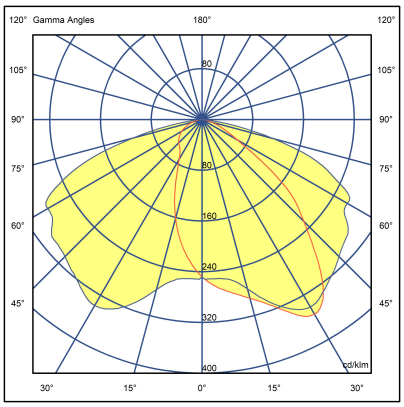

[T3]
Typ III, Asymmetrisch, Seitenwurf

Variante

Lichtverteilung	[T3] 143x63°
Bemessungslichtstrom	2695 lm
Bemessungsleistung	25 W
Farbtemperatur	3000 K CRI 80
Leuchteneffizienz	107 lm/W
Lampe	16 LED
MacAdam-Ellipse	3 SDCM
BUG-Bewertung	B1-U0-G1
Lebensdauer L90B50 (Stunde)	>102,000
Lebensdauer L80B50 (Stunde)	>102,000

Optionen

Technische Information

Montage	Gerade Mast oder Seitenhalterung montierbar. Gewinde: Ø60 mm x 100 mm
Gehäuse	Korrosionsbeständiges Aluminiumgehäuse in Marinequalität
Beschichtung	Vorbehandlung zur Chromatumwandlung mit anschließender elektrostatischer Pulverbeschichtung
Verbindungselemente	Rostfreier Edelstahl (Qualität 304)
Dichtung	Silikon
Linse/Reflektor	PMMA Linse mit hoher optischer Effizienz
Glas/Diffuser	Sonderanfertigung PMMA Diffusor
IK-Schutzart	IK08
IP-Schutzart	IP66
Eingangsspannung	220-240V 50/60Hz
Isolationsklasse	Class I
Bereiche mit Windbelastung (EPA)	0.24 m²
Gewicht	4.86 kg
LED Modul	Hochleistungs LEDs auf Metallkern-PCB
Treiber	Eingebauter LED Treiber
Überspannungsschutz	10/6 kV
Leistungsfaktor	> 0.95
Durchgangsverdrahtung	Einführung für 1 Kabel
Betriebstemperatur	-40...50°C
Kabel	0,5m flexibles Kabel
Abmessungen des Verpackungskartons	50*50*103 cm

HPR Pazarlama A.Ş.
Başkent OSB 22. Cd. No: 2, Malıköy, Temelli, Sincan, 06909 Ankara, Turkey
+90 312 267 54 30
info@hepergroup.com

HEPER Europe GmbH
Ahornweg 5a, 58675 Hemer, Germany
+49 237 2901 2975
infoEU@hepergroup.com

Wir behalten uns das Recht vor, Spezifikationen ohne vorhergehende schriftliche Mitteilung zu ändern. Edition: 24.05.2024. Für die aktuelle Version besuchen Sie bitte heperlighting.com. Alle Helligkeits- (±%7 Toleranz) und Leistungswerte (±%10 Toleranz) sind laut den entsprechenden IES, CIE und geltenden Normen abgeleitet worden.

Lichtsäulen (Bitte separat bestellen)

Kegelförmige Maste aus Aluminium mit Flanschplatte

Produktcode	Höhe	Durchmesser / Abmessungen	Adapter Durchmesser
PAFK.D114	3m, 4m, 5m m	Ø114mm	Ø60mm, Ø76mm mm
PAFK.D122	4m, 5m, 6m m	Ø122mm	Ø60mm, Ø76mm mm
PAFK.D148	6m, 7m, 8m m	Ø148mm	Ø60mm, Ø76mm mm
PAFK.D165	6m, 7m, 8m, 9m m	Ø165mm	Ø76mm, Ø90mm mm
PAFK.D180	10m, 8m, 9m m	Ø180mm	Ø76mm, Ø90mm mm
PAFK.D200	10m, 11m, 12m m	Ø200mm	Ø76mm, Ø90mm mm

Kegelförmige Maste aus Aluminium mit eingelassenem Gestell

Produktcode	Höhe	Durchmesser / Abmessungen	Adapter Durchmesser
PABK.D114	3m, 4m, 5m m	Ø114mm	Ø60mm, Ø76mm mm
PABK.D122	4m, 5m, 6m, 7m m	Ø122mm	Ø60mm, Ø76mm mm
PABK.D148	6m, 7m, 8m m	Ø148mm	Ø60mm, Ø76mm mm
PABK.D165	6m, 7m, 8m, 9m m	Ø165mm	Ø76mm, Ø90mm mm
PABK.D180	10m, 8m, 9m m	Ø180mm	Ø76mm, Ø90mm mm
PABK.D200	10m, 11m, 12m m	Ø200mm	Ø76mm, Ø90mm mm

Zylinderförmige Maste aus Aluminium mit Flanschplatte

Produktcode	Höhe	Durchmesser / Abmessungen	Adapter Durchmesser
PAFC.D114	3m, 4m, 5m m	Ø114mm	Ø114mm mm
PAFC.D122	3m, 4m, 5m, 6m m	Ø122mm	Ø122mm mm
PAFC.D148	6m, 7m, 8m m	Ø148mm	Ø148mm mm
PAFC.D165	6m, 7m, 8m, 9m m	Ø165mm	Ø165mm mm

HPR Pazarlama A.Ş.
Başkent OSB 22. Cd. No: 2, Malıköy, Temelli, Sincan, 06909 Ankara, Turkey
+90 312 267 54 30
info@hepergroup.com

HEPER Europe GmbH
Ahornweg 5a, 58675 Hemer, Germany
+49 237 2901 2975
infoEU@hepergroup.com

Wir behalten uns das Recht vor, Spezifikationen ohne vorhergehende schriftliche Mitteilung zu ändern. Edition: 24.05.2024. Für die aktuelle Version besuchen Sie bitte heperlighting.com. Alle Helligkeits- (±%7 Toleranz) und Leistungswerte (±%10 Toleranz) sind laut den entsprechenden IES, CIE und geltenden Normen abgeleitet worden.

Projektname		Art		Menge	
Datum		Anmerkung			

LP4036.861-EN-T3-500-830-___-EN-C1-___-___

Lichtverteilung	Bemessungsleistung	Farbtemperatur	Steuerung	Produktfarben
[T3] Typ III, Asymmetrisch, Seitenwurf - 143x63°	**[500]** 25 W	**[830]** 3000 K CRI 80	**[ONOFF]** On/Off	**[HM1]** Schwarz
[P4] Spezielle Fussgängerüberweg Verteilung, rechte Verkehrsseite - 20x78°	**[350]** 18 W	**[827]** 2700 K CRI 80	**[DALI]** DALI	**[HM2]** Dunkelgrau
[T1] Typ I, Asymmetrisch, Seitenwurf - 111x48°	**[700]** 35 W	**[740]** 4000 K CRI 70	**[AUTO]** AutoDIM	**[HM3]** Anthrazitgrau
[T2] Typ II, Asymmetrisch, Seitenwurf - 133x48°		**[840]** 4000 K CRI 80	**[STEP]** StepDIM	**[HM4]** Hellgrau
[T2] Typ II, Asymmetrisch, Seitenwurf - 149x54°				**[HM5]** Weiß
[T4] Typ IV, Asymmetrisch, Vorwärtswurf - 117x64°				**[HM6]** Bronze
[T5] Typ V, Symmetrisch - 117°				**[CC]** Kundenspezifische farben (Bitte geben Sie die RAL Nummer an)

Sonderausstattungen
Bitte kontaktieren Sie uns
[UNI] 120-277V 50/60Hz

HPR Pazarlama A.Ş.
Başkent OSB 22. Cd. No: 2, Malıköy, Temelli, Sincan, 06909 Ankara, Turkey
+90 312 267 54 30
info@hepergroup.com

HEPER Europe GmbH
Ahornweg 5a, 58675 Hemer, Germany
+49 237 2901 2975
infoEU@hepergroup.com

Wir behalten uns das Recht vor, Spezifikationen ohne vorhergehende schriftliche Mitteilung zu ändern. Edition: 24.05.2024. Für die aktuelle Version besuchen Sie bitte heperlighting.com. Alle Helligkeits- (±%7 Toleranz) und Leistungswerte (±%10 Toleranz) sind laut den entsprechenden IES, CIE und geltenden Normen abgeleitet worden.