VEGA S W Duo

LW7037.519-EN

IK07 IP65

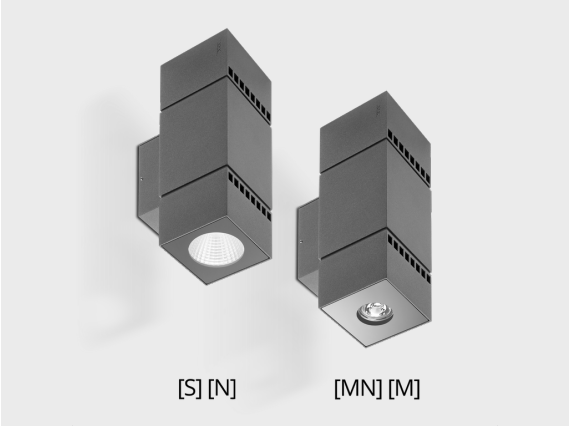

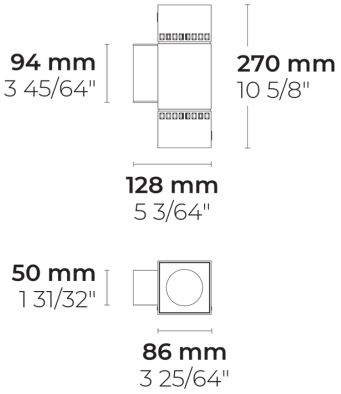

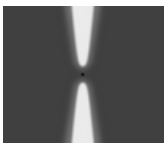

[S-S]
Пятно (вверх и вниз) - 7°

[N-N]
Узкий (вверх и вниз) - 26°

[MN-MN]
Средний узкий (вверх и вниз) - 42°

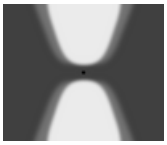

[M-M]
Средний (вверх и вниз) - 60°

Варианты

Распределение света	[S-S] 7°, [N-N] 26°, [MN-MN] 42°, [M-M] 60°
Поток доставляемых люменов	1204 - 2038 lm
Номинальная входная мощность	18 W
Цветовая температура	2700 K CRI 80, 3000 K CRI 80, 4000 K CRI 70, 4000 K CRI 80
Рейтинг ошибок	B1-U0-G0, B1-U1-G0
Срок службы **L90B50** (час)	>72, 600
Срок службы **L80B50** (час)	>72, 600

Опции

Контроль	On/Off, DALI
Цвета изделия	

Дополнительно

Проконсультируйтесь с заводом-изготовителем	120-277V 50/60Hz
Варианты корпуса светильника	Двойное порошковое покрытие

Техническая информация

Монтаж	Настенный монтаж
Корпус	Коррозионно-стойкий алюминиевый корпус морского класса
Отделка	Предварительная обработка хроматом с последующим электростатическим порошковым покрытием
Крепеж	Нержавеющая сталь (марка 304)
Прокладка	Жидкий силикон
Линза / Отражатель	Алюминиевое покрытие с высоким коэффициентом отражения [S] [N], линза ПММА с высокой оптической эффективностью [MN] [M]
Стекло / Диффузор	Закаленное безопасное стекло
Защита от ударов	IK07
Защита от проникновения	IP65
Входное напряжение	220-240V 50/60Hz
Класс изоляции	Class I
Вес	2.56 kg
Светодиодный модуль	Многокристальные светодиоды высокой мощности на печатной плате с металлическим сердечником
Пускатель	Внутренний светодиодный пускатель
Защита пускателя от перенапряжения	2/2 kV
Коэффициент мощности	> 0.90
Через проводку	Один кабельный ввод
Рабочая температура	-40...50°C
Кабель	0.2 м гибкого кабеля
Notes	Пожалуйста, проконсультируйтесь с заводом по поводу комбинаций разного рассеивания луча.

HPR Pazarlama A.Ş.
Başkent OSB 22. Cd. No: 2, Malıköy, Temelli, Sincan, 06909 Ankara, Turkey
+90 312 267 54 30
info@hepergroup.com

HEPER Europe GmbH
Ahornweg 5a, 58675 Hemer, Germany
+49 237 2901 2975
infoEU@hepergroup.com

Мы оставляем за собой право изменять технические характеристики без предварительного письменного уведомления. Издание: 23.02.2024. Для получения текущей версии посетите heperlighting.com. Все значения потока (допуск ±7%) и мощности (допуск ±10%) получены в соответствии с соответствующими стандартами IES, CIE и применимыми стандартами.

Аксессуары (Заказывается отдельно)

Оптические принадлежности

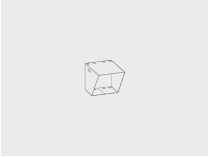

Visor for VEGA S

100708016

HPR Pazarlama A.Ş.
Başkent OSB 22. Cd. No: 2, Malıköy, Temelli, Sincan, 06909 Ankara, Turkey
+90 312 267 54 30
info@hepergroup.com

HEPER Europe GmbH
Ahornweg 5a, 58675 Hemer, Germany
+49 237 2901 2975
infoEU@hepergroup.com

Мы оставляем за собой право изменять технические характеристики без предварительного письменного уведомления. Издание: 23.02.2024. Для получения текущей версии посетите heperlighting.com. Все значения потока (допуск ±7%) и мощности (допуск ±10%) получены в соответствии с соответствующими стандартами IES, CIE и применимыми стандартами.

Название проекта		Тип		Количество	
Дата		Примечание			

LW7037.519-EN-___-___-___-___-EN-C1-___-___-___

Распределение света	Номинальная входная мощность	Цветовая температура	Контроль	Цвета изделия
[S-S] Пятно (вверх и вниз) - 7° **[N-N]** Узкий (вверх и вниз) - 26° **[MN-MN]** Средний узкий (вверх и вниз) - 42° **[M-M]** Средний (вверх и вниз) - 60°	**[700]** 18 W	**[827]** 2700 K CRI 80 **[830]** 3000 K CRI 80 **[740]** 4000 K CRI 70 **[840]** 4000 K CRI 80	**[ONOFF]** On/Off **[DALI]** DALI	**[HM1]** Черный **[HM2]** Темно-серый **[HM3]** Антрацитово-серый **[HM4]** Светло-серый **[HM5]** Белый **[HM6]** Бронза **[CC]** Индивидуальный цвет (укажите код RAL)

Дополнительно	Аксессуары (Заказывается отдельно)
Проконсультируйтесь с заводом-изготовителем	Оптические принадлежности
[UNI] 120-277V 50/60Hz	**[100708016]** Visor for VEGA S
Варианты корпуса светильника	
[DPC] Двойное порошковое покрытие	

HPR Pazarlama A.Ş.
Başkent OSB 22. Cd. No: 2, Malıköy, Temelli, Sincan, 06909 Ankara, Turkey
+90 312 267 54 30
info@hepergroup.com

HEPER Europe GmbH
Ahornweg 5a, 58675 Hemer, Germany
+49 237 2901 2975
infoEU@hepergroup.com

Мы оставляем за собой право изменять технические характеристики без предварительного письменного уведомления. Издание: 23.02.2024. Для получения текущей версии посетите heperlighting.com. Все значения потока (допуск ±7%) и мощности (допуск ±10%) получены в соответствии с соответствующими стандартами IES, CIE и применимыми стандартами.

Код варианта	Распределение света	Поток доставляемых люменов	Номинальная входная мощность	Цветовая температура	Контроль
LW7037.519-EN-S-S-700-740	[S-S] Пятно (вверх и вниз) - 7°	2038 lm	18 W	4000 K CRI 70	On/Off, DALI
LW7037.519-EN-S-S-700-827	[S-S] Пятно (вверх и вниз) - 7°	1678 lm	18 W	2700 K CRI 80	On/Off, DALI
LW7037.519-EN-S-S-700-830	[S-S] Пятно (вверх и вниз) - 7°	1888 lm	18 W	3000 K CRI 80	On/Off, DALI
LW7037.519-EN-S-S-700-840	[S-S] Пятно (вверх и вниз) - 7°	1906 lm	18 W	4000 K CRI 80	On/Off, DALI
LW7037.519-EN-N-N-700-740	[N-N] Узкий (вверх и вниз) - 26°	2038 lm	18 W	4000 K CRI 70	On/Off, DALI
LW7037.519-EN-N-N-700-827	[N-N] Узкий (вверх и вниз) - 26°	1678 lm	18 W	2700 K CRI 80	On/Off, DALI
LW7037.519-EN-N-N-700-830	[N-N] Узкий (вверх и вниз) - 26°	1698 lm	18 W	3000 K CRI 80	On/Off, DALI
LW7037.519-EN-N-N-700-840	[N-N] Узкий (вверх и вниз) - 26°	1906 lm	18 W	4000 K CRI 80	On/Off, DALI
LW7037.519-EN-MN-MN-700-740	[MN-MN] Средний узкий (вверх и вниз) - 42°	1640 lm	18 W	4000 K CRI 70	On/Off, DALI
LW7037.519-EN-MN-MN-700-827	[MN-MN] Средний узкий (вверх и вниз) - 42°	1350 lm	18 W	2700 K CRI 80	On/Off, DALI
LW7037.519-EN-MN-MN-700-830	[MN-MN] Средний узкий (вверх и вниз) - 42°	1367 lm	18 W	3000 K CRI 80	On/Off, DALI
LW7037.519-EN-MN-MN-700-840	[MN-MN] Средний узкий (вверх и вниз) - 42°	1534 lm	18 W	4000 K CRI 80	On/Off, DALI
LW7037.519-EN-M-M-700-740	[M-M] Средний (вверх и вниз) - 60°	1463 lm	18 W	4000 K CRI 70	On/Off, DALI
LW7037.519-EN-M-M-700-827	[M-M] Средний (вверх и вниз) - 60°	1204 lm	18 W	2700 K CRI 80	On/Off, DALI
LW7037.519-EN-M-M-700-830	[M-M] Средний (вверх и вниз) - 60°	1219 lm	18 W	3000 K CRI 80	On/Off, DALI
LW7037.519-EN-M-M-700-840	[M-M] Средний (вверх и вниз) - 60°	1368 lm	18 W	4000 K CRI 80	On/Off, DALI

HPR Pazarlama A.Ş.
Başkent OSB 22. Cd. No: 2, Malıköy, Temelli,
Sincan, 06909 Ankara, Turkey
+90 312 267 54 30
info@hepergroup.com

HEPER Europe GmbH
Ahornweg 5a, 58675
Hemer, Germany
+49 237 2901 2975
infoEU@hepergroup.com

Мы оставляем за собой право изменять технические характеристики без предварительного письменного уведомления. Издание: 23.02.2024. Для получения текущей версии посетите heperlighting.com. Все значения потока (допуск ±7%) и мощности (допуск ±10%) получены в соответствии с соответствующими стандартами IES, CIE и применимыми стандартами.