DOGO Ex Side

LW7035.585-EN

IK08 IP65

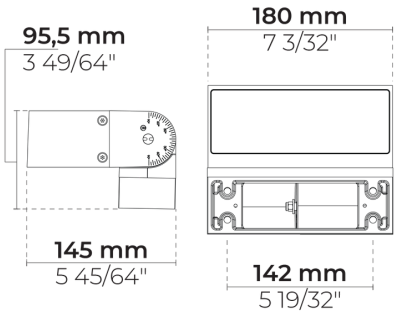

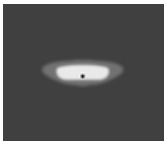

[SLSW]
Spezial, linear, Seitwärts gerichtet - 154x55°

Varianten

Lichtverteilung	[SLSW] 154x55°
Bemessungslichtstrom	496 - 1170 lm
Bemessungsleistung	5 - 10 W
Farbtemperatur	2200 K CRI 80, 2700 K CRI 80, 3000 K CRI 80, 4000 K CRI 70, 4000 K CRI 80
BUG-Bewertung	B0-U0-G0, B1-U0-G1
Lebensdauer L90B50 (Stunde)	>42, 000
Lebensdauer L80B50 (Stunde)	>42, 000

Optionen

Steuerung	On/Off, DALI
Produktfarben	

Sonderausstattungen

Bitte kontaktieren Sie uns	Notfallkoffer, Bewegungssensor
Leuchtenkörperoptionen	Doppelte elektrostatische Lackierung

Technische Information

Montage	Oberflächen- oder Wandmontage mit Winkelstellun-Mechanismus
Klappwinkel	+135°/0°
Gehäuse	Lorrosionsbeständiges Aluminium-Druckguß-Gehäuse
Beschichtung	Vorbehandlung zur Chromatumwandlung mit anschließender elektrostatischer Pulverbeschichtung
Verbindungselemente	Rostfreier Edelstahl (Qualität 304)
Dichtung	Silikon
Linse/Reflektor	Aluminiumbeschichtung mit hohem Reflexionsvermögen,
Glas/Diffuser	Getempertes Sicherheitsglas
IK-Schutzart	IK08
IP-Schutzart	IP65
Eingangsspannung	220-240V 50/60Hz
Isolationsklasse	Class I
Bereiche mit Windbelastung (EPA)	N/A
Gewicht	5.1 kg
LED Modul	Hochleistungs LEDs auf Metallkern-PCB
Treiber	Eingebauter LED Treiber
Überspannungsschutz	1/1 kV
Leistungsfaktor	> 0.90
Durchgangsverdrahtung	Einführung für 1 Kabel
Betriebstemperatur	-40...50°C
Kabel	0,2m flexibles Kabel
Notes	SCHNELLER VERSAND: Einige Varianten werden schneller geliefert. Bitte wenden Sie sich an das Werk.

HPR Pazarlama A.Ş.
Başkent OSB 22. Cd. No: 2, Malıköy, Temelli, Sincan, 06909 Ankara, Turkey
+90 312 267 54 30
info@hepergroup.com

HEPER Europe GmbH
Ahornweg 5a, 58675 Hemer, Germany
+49 237 2901 2975
infoEU@hepergroup.com

Wir behalten uns das Recht vor, Spezifikationen ohne vorhergehende schriftliche Mitteilung zu ändern. Edition: 01.04.2024. Für die aktuelle Version besuchen Sie bitte heperlighting.com. Alle Helligkeits- (±%7 Toleranz) und Leistungswerte (±%10 Toleranz) sind laut den entsprechenden IES, CIE und geltenden Normen abgeleitet worden.

Zubehör (Bitte separat bestellen)

Montagezubehör

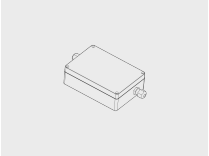

DALI driver within an IP67 box for DOGO

007502840

HPR Pazarlama A.Ş.
Başkent OSB 22. Cd. No: 2, Malıköy, Temelli, Sincan, 06909 Ankara, Turkey
+90 312 267 54 30
info@hepergroup.com

HEPER Europe GmbH
Ahornweg 5a, 58675 Hemer, Germany
+49 237 2901 2975
infoEU@hepergroup.com

Wir behalten uns das Recht vor, Spezifikationen ohne vorhergehende schriftliche Mitteilung zu ändern. Edition: 01.04.2024. Für die aktuelle Version besuchen Sie bitte heperlighting.com. Alle Helligkeits- (±%7 Toleranz) und Leistungswerte (±%10 Toleranz) sind laut den entsprechenden IES, CIE und geltenden Normen abgeleitet worden.

Projektname		Art		Menge	
Datum		Anmerkung			

LW7035.585-EN-___-___-___-___-EN-C1-___-___-___

Lichtverteilung	Bemessungsleistung	Farbtemperatur	Steuerung	Produktfarben
[SLSW] Spezial, linear, Seitwärts gerichtet - 154x55°	**[350]** 5 W **[700]** 10 W	**[822]** 2200 K CRI 80 **[827]** 2700 K CRI 80 **[830]** 3000 K CRI 80 **[740]** 4000 K CRI 70 **[840]** 4000 K CRI 80	**[ONOFF]** On/Off **[DALI]** DALI	**[HM1]** Schwarz **[HM2]** Dunkelgrau **[HM3]** Anthrazitgrau **[HM4]** Hellgrau **[HM5]** Weiß **[HM6]** Bronze **[CC]** Kundenspezifische farben (Bitte geben Sie die RAL Nummer an)

Sonderausstattungen	Zubehör (***Bitte separat bestellen***)
Bitte kontaktieren Sie uns	**Montagezubehör**
[EK] Notfallkoffer **[MS]** Bewegungssensor	**[007502840]** DALI driver within an IP67 box for DOGO
Leuchtenkörperoptionen	
[DPC] Doppelte elektrostatische Lackierung	

HPR Pazarlama A.Ş.
Başkent OSB 22. Cd. No: 2, Malıköy, Temelli, Sincan, 06909 Ankara, Turkey
+90 312 267 54 30
info@hepergroup.com

HEPER Europe GmbH
Ahornweg 5a, 58675 Hemer, Germany
+49 237 2901 2975
infoEU@hepergroup.com

Wir behalten uns das Recht vor, Spezifikationen ohne vorhergehende schriftliche Mitteilung zu ändern. Edition: 01.04.2024. Für die aktuelle Version besuchen Sie bitte heperlighting.com. Alle Helligkeits- (±%7 Toleranz) und Leistungswerte (±%10 Toleranz) sind laut den entsprechenden IES, CIE und geltenden Normen abgeleitet worden.

Variantencode	Lichtverteilung	Bemessungslichtstrom	Bemessungsleistung	Farbtemperatur	Steuerung
LW7035.585-EN-SLSW-350-740	[SLSW] Spezial, linear, Seitwärts gerichtet - 154x55°	585 lm	5 W	4000 K CRI 70	On/Off
LW7035.585-EN-SLSW-350-822	[SLSW] Spezial, linear, Seitwärts gerichtet - 154x55°	585 lm	5 W	4000 K CRI 70	On/Off
LW7035.585-EN-SLSW-350-827	[SLSW] Spezial, linear, Seitwärts gerichtet - 154x55°	499 lm	5 W	2700 K CRI 80	On/Off
LW7035.585-EN-SLSW-350-830	[SLSW] Spezial, linear, Seitwärts gerichtet - 154x55°	496 lm	5 W	3000 K CRI 80	On/Off
LW7035.585-EN-SLSW-350-840	[SLSW] Spezial, linear, Seitwärts gerichtet - 154x55°	554 lm	5 W	4000 K CRI 80	On/Off
LW7035.585-EN-SLSW-700-740	[SLSW] Spezial, linear, Seitwärts gerichtet - 154x55°	1170 lm	10 W	4000 K CRI 70	On/Off
LW7035.585-EN-SLSW-700-822	[SLSW] Spezial, linear, Seitwärts gerichtet - 154x55°	803 lm	10 W	2200 K CRI 80	On/Off
LW7035.585-EN-SLSW-700-827	[SLSW] Spezial, linear, Seitwärts gerichtet - 154x55°	998 lm	10 W	2700 K CRI 80	On/Off
LW7035.585-EN-SLSW-700-830	[SLSW] Spezial, linear, Seitwärts gerichtet - 154x55°	1030 lm	10 W	3000 K CRI 80	On/Off
LW7035.585-EN-SLSW-700-840	[SLSW] Spezial, linear, Seitwärts gerichtet - 154x55°	1108 lm	10 W	4000 K CRI 80	On/Off

HPR Pazarlama A.Ş.
Başkent OSB 22. Cd. No: 2, Malıköy, Temelli, Sincan, 06909 Ankara, Turkey
+90 312 267 54 30
info@hepergroup.com

HEPER Europe GmbH
Ahornweg 5a, 58675
Hemer, Germany
+49 237 2901 2975
infoEU@hepergroup.com

Wir behalten uns das Recht vor, Spezifikationen ohne vorhergehende schriftliche Mitteilung zu ändern. Edition: 01.04.2024. Für die aktuelle Version besuchen Sie bitte heperlighting.com. Alle Helligkeits- (±%7 Toleranz) und Leistungswerte (±%10 Toleranz) sind laut den entsprechenden IES, CIE und geltenden Normen abgeleitet worden.