GOLEDO-IN

Максимально гибкий

IP66 IK08

Благодаря многочисленным типам светораспределения, легко найти оптимальный вариант для применения в высоких помещениях.

- Усовершенствованная оптическая технология, позволяющая проектировать освещение для конкретных случаев в промышленных проектах
- Различные расположения линз для разных зон освещения и разных зон установки
- Выбор прочных материалов и компонентов для суровых условий работы
- Простая установка и техническое обслуживание благодаря продуманной конструкции кабельного лотка или кронштейна для крепления к потолку
- Уникальная система монтажа и обслуживания без переноски
- Гибкие варианты распределения мощности и света для различных применений

Код продукта	Наименование товара	Распределение света	Поток доставляемых люменов	Номинальная входная мощность	Цветовая температура	Контроль	Вес
LW2037.761-EN	GOLEDO-IN 32 LED	[N] 25°, [M] 50°,	5807 - 7702 lm	46 - 68 W	3000 K CRI 80, 4000 K CRI 80	On/Off, 0-10V, DALI, AutoDIM, StepDIM	8.86 kg
LW2037.765-EN	GOLEDO-IN 40 LED	[N] 25°, [M] 50°,	7436 - 9628 lm	58 - 85 W	3000 K CRI 80, 4000 K CRI 80	On/Off, 0-10V, DALI, AutoDIM, StepDIM	9.01 kg
LW2037.766-EN	GOLEDO-IN 80 LED	[N] 25°, [M] 50°,	14519 - 19256 lm	117 - 170 W	3000 K CRI 80, 4000 K CRI 80	On/Off, 0-10V, DALI, AutoDIM, StepDIM	10.06 kg
LW2037.767-EN	GOLEDO-IN 64 LED	[N] 25°, [M] 50°,	11615 - 15404 lm	94 - 136 W	3000 K CRI 80, 4000 K CRI 80	On/Off, 0-10V, DALI, AutoDIM, StepDIM	9.4 kg
LW2037.880-EN	GOLEDO-IN 160 LED		29038 - 38512 lm	234 - 340 W	3000 K CRI 80, 4000 K CRI 80	On/Off, 0-10V, DALI, AutoDIM, StepDIM	18.75 kg
LW2037.881-EN	GOLEDO-IN 16 LED		2904 - 3851 lm	23 - 34 W	3000 K CRI 80, 4000 K CRI 80	On/Off, 0-10V, DALI, AutoDIM, StepDIM	8.86 kg
LW2037.882-EN	GOLEDO-IN 32 LED		5807 - 7702 lm	46 - 68 W	3000 K CRI 80, 4000 K CRI 80	On/Off, 0-10V, DALI, AutoDIM, StepDIM	8.86 kg
LW2037.883-EN	GOLEDO-IN 48 LED		8710 - 11552 lm	72 - 103 W	3000 K CRI 80, 4000 K CRI 80	On/Off, 0-10V, DALI, AutoDIM, StepDIM	9.01 kg

HPR Pazarlama A.Ş.
Başkent OSB 22. Cd. No: 2, Malıköy, Temelli, Sincan, 06909 Ankara, Turkey
+90 312 267 54 30
info@hepergroup.com

HEPER Europe GmbH
Ahornweg 5a, 58675 Hemer, Germany
+49 237 2901 2975
infoEU@hepergroup.com

Мы оставляем за собой право изменять технические характеристики без предварительного письменного уведомления. Издание: 08.05.2024. Для получения текущей версии посетите heperlighting.com. Все значения потока (допуск ±7%) и мощности (допуск ±10%) получены в соответствии с соответствующими стандартами IES, CIE и применимыми стандартами.

LW2037.884-EN	GOLEDO-IN 64 LED		11615 - 15404 lm	94 - 136 W	3000 K CRI 80, 4000 K CRI 80	On/Off, 0-10V, DALI, AutoDIM, StepDIM	10.06 kg
LW2037.885-EN	GOLEDO-IN 80 LED		14519 - 19256 lm	117 - 170 W	3000 K CRI 80, 4000 K CRI 80	On/Off, 0-10V, DALI, AutoDIM, StepDIM	10.06 kg
LW2037.886-EN	GOLEDO-IN 96 LED		17421 - 23106 lm	138 - 204 W	3000 K CRI 80, 4000 K CRI 80	On/Off, 0-10V, DALI, AutoDIM, StepDIM	10.2 kg
LW2037.887-EN	GOLEDO-IN 192 LED		34845 - 46212 lm	282 - 408 W	3000 K CRI 80, 4000 K CRI 80	On/Off, 0-10V, DALI, AutoDIM, StepDIM	18.75 kg
LW2037.888-EN	GOLEDO-IN 128 LED		23230 - 30808 lm	188 - 272 W	3000 K CRI 80, 4000 K CRI 80	On/Off, 0-10V, DALI, AutoDIM, StepDIM	18.75 kg

HPR Pazarlama A.Ş.
Başkent OSB 22. Cd. No: 2, Malıköy, Temelli, Sincan, 06909 Ankara, Turkey
+90 312 267 54 30
info@hepergroup.com

HEPER Europe GmbH
Ahornweg 5a, 58675 Hemer, Germany
+49 237 2901 2975
infoEU@hepergroup.com

Мы оставляем за собой право изменять технические характеристики без предварительного письменного уведомления. Издание: 08.05.2024. Для получения текущей версии посетите heperlighting.com. Все значения потока (допуск ±7%) и мощности (допуск ±10%) получены в соответствии с соответствующими стандартами IES, CIE и применимыми стандартами.

LW2037.881 / LW2037.882 / LW2037.883
LW2037.884 / LW2037.885 / LW2037.886
LW2037.761 / LW2037.765 / LW2037.767
LW2037.766

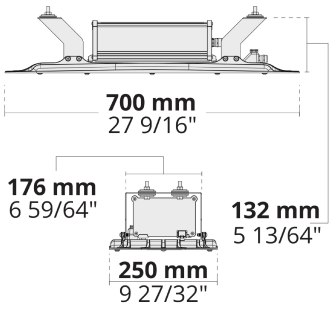

LW2037.880
LW2037.768 / LW2037.760

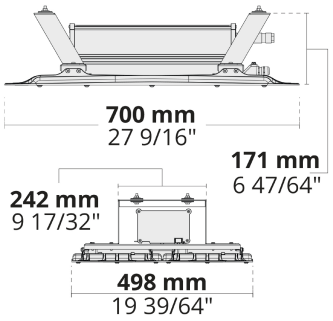

LW2037.887 / LW2037.888

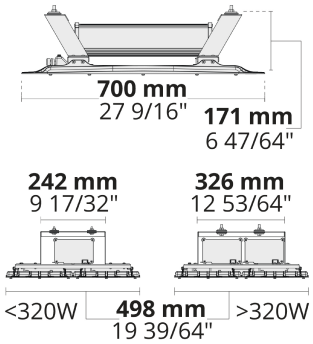

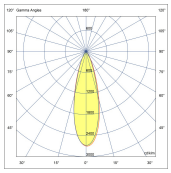

[N]
Узкий

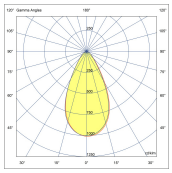

[M]
Средний

Дополнительно

Защита от внешних перенапряжений

10 kV

SP10
10 кВ

Световой поток

CLO

CLO
Постоянный световой поток

Проконсультируйтесь с заводом-изготовителем

C2
Class II

Проконсультируйтесь с заводом-изготовителем

120-277V
50/60Hz

UNI
120-277V 50/60Hz

Варианты корпуса светильника

DPC

DPC
Двойное порошковое покрытие

[CC]
Индивидуальный цвет (укажите код RAL)

[7035]
Светло-серый (RAL 7035)

HPR Pazarlama A.Ş.
Başkent OSB 22. Cd. No: 2, Malıköy, Temelli,
Sincan, 06909 Ankara, Turkey
+90 312 267 54 30
info@hepergroup.com

HEPER Europe GmbH
Ahornweg 5a, 58675
Hemer, Germany
+49 237 2901 2975
infoEU@hepergroup.com

Мы оставляем за собой право изменять технические характеристики без предварительного письменного уведомления. Издание: 08.05.2024. Для получения текущей версии посетите heperlighting.com. Все значения потока (допуск ±7%) и мощности (допуск ±10%) получены в соответствии с соответствующими стандартами IES, CIE и применимыми стандартами.