GOLEDO

Dynamische und leistungsstarke Tunnelbeleuchtungsfamilie

IK08 IP66

GOLEDO ist ein wahres technisches Meisterwerk mit hervorragendem Wärmemanagement und Dutzenden von optischen Verteilungsoptionen und verfügt über verschiedene Linsenoptionen, die sich flexibel an jede Tunnelbeleuchtung anpassen lassen.

- Fortschrittliche optische Technologie, die ein fallspezifisches Beleuchtungsdesign für schlüsselfertige Tunnelprojekte ermöglicht
- Langlebige Material- und Komponentenauswahl für raue Arbeitsbedingungen in Tunneln und Unterführungen
- Anpassbare Leistung für globale und länderspezifische Tunnel- und Unterführungsbeleuchtungsvorschriften und -anforderungen
- Einfache Installation und Wartung mit direktem Kabelkanal oder Deckenhalterungsdesign
- Flexible Energie- und Lichtverteilungsoptionen für verschiedene Tunnelzonen

Produktcode	Produktname	Lichtverteilung	Bemessungslichtstrom	Bemessungsleistung	Farbtemperatur	Steuerung	Gewicht
LT2037.760-EN	GOLEDO-T 160 LED		23527 - 51505 lm	153 - 341 W	3000 K CRI 70, 4000 K CRI 70	On/Off, 0-10V, DALI, AutoDIM, StepDIM	18.75 kg
LT2037.761-EN	GOLEDO-T 32 LED		6520 - 10325 lm	45 - 68 W	3000 K CRI 70, 4000 K CRI 70	On/Off, 0-10V, DALI, AutoDIM, StepDIM	8.86 kg
LT2037.765-EN	GOLEDO-T 40 LED		6341 - 13029 lm	42 - 60 W	3000 K CRI 70, 4000 K CRI 70	On/Off, 0-10V, DALI, AutoDIM, StepDIM	9.01 kg
LT2037.766-EN	GOLEDO-T 80 LED		11766 - 26600 lm	76 - 171 W	3000 K CRI 70, 4000 K CRI 70	On/Off, 0-10V, DALI, AutoDIM, StepDIM	10.06 kg
LT2037.767-EN	GOLEDO-T 64 LED		9409 - 22985 lm	62 - 143 W	3000 K CRI 70, 4000 K CRI 70	On/Off, 0-10V, DALI, AutoDIM, StepDIM	9.4 kg
LT2037.768-EN	GOLEDO-T 128 LED		10140 - 41445 lm	63 - 274 W	3000 K CRI 70, 4000 K CRI 70	On/Off, 0-10V, DALI, AutoDIM, StepDIM	18.75 kg
LT2037.880-EN	GOLEDO-T 160 LED		23527 - 51505 lm	153 - 341 W	3000 K CRI 70, 3000 K CRI 80, 4000 K CRI 70	On/Off, 0-10V, DALI, AutoDIM, StepDIM	18.75 kg
LT2037.881-EN	GOLEDO-T 16 LED		2352 - 5310 lm	16 - 35 W	3000 K CRI 70, 3000 K CRI 80, 4000 K CRI 70	On/Off, 0-10V, DALI, AutoDIM, StepDIM	8.86 kg
LT2037.882-EN	GOLEDO-T 32 LED		5707 - 10325 lm	33 - 68 W	3000 K CRI 70, 3000 K CRI 80, 4000 K CRI 70	On/Off, 0-10V, DALI, AutoDIM, StepDIM	8.86 kg
LT2037.883-EN	GOLEDO-T 48 LED		7057 - 15636 lm	46 - 103 W	3000 K CRI 70, 4000 K CRI 70	On/Off, 0-10V, DALI, AutoDIM, StepDIM	9.01 kg
LT2037.884-EN	GOLEDO-T 64 LED		9409 - 21197 lm	62 - 137 W	3000 K CRI 70, 4000 K CRI 70	On/Off, 0-10V, DALI, AutoDIM, StepDIM	10.06 kg

HPR Pazarlama A.Ş.
Başkent OSB 22. Cd. No: 2, Malıköy, Temelli, Sincan, 06909 Ankara, Turkey
+90 312 267 54 30
info@hepergroup.com

HEPER Europe GmbH
Ahornweg 5a, 58675 Hemer, Germany
+49 237 2901 2975
infoEU@hepergroup.com

Wir behalten uns das Recht vor, Spezifikationen ohne vorhergehende schriftliche Mitteilung zu ändern. Edition: 01.05.2024. Für die aktuelle Version besuchen Sie bitte heperlighting.com. Alle Helligkeits- (±%7 Toleranz) und Leistungswerte (±%10 Toleranz) sind laut den entsprechenden IES, CIE und geltenden Normen abgeleitet worden.

LT2037.885-EN	GOLEDO-T 80 LED		11766 - 26600 lm	76 - 171 W	3000 K CRI 70, 3000 K CRI 80, 4000 K CRI 70	On/Off, 0-10V, DALI, AutoDIM, StepDIM	10.06 kg
LT2037.886-EN	GOLEDO-T 96 LED		15186 - 30969 lm	100 - 205 W	3000 K CRI 70, 4000 K CRI 70	On/Off, 0-10V, DALI, AutoDIM, StepDIM	10.2 kg
LT2037.887-EN	GOLEDO-T 192 LED		27743 - 61735 lm	161 - 412 W	3000 K CRI 70, 3000 K CRI 80, 4000 K CRI 70	On/Off, 0-10V, DALI, AutoDIM, StepDIM	18.75 kg
LT2037.888-EN	GOLEDO-T 128 LED		10140 - 41445 lm	63 - 274 W	3000 K CRI 70, 3000 K CRI 80, 4000 K CRI 70	On/Off, 0-10V, DALI, AutoDIM, StepDIM	18.75 kg

HPR Pazarlama A.Ş.
Başkent OSB 22. Cd. No: 2, Malıköy, Temelli, Sincan, 06909 Ankara, Turkey
+90 312 267 54 30
info@hepergroup.com

HEPER Europe GmbH
Ahornweg 5a, 58675 Hemer, Germany
+49 237 2901 2975
infoEU@hepergroup.com

Wir behalten uns das Recht vor, Spezifikationen ohne vorhergehende schriftliche Mitteilung zu ändern. Edition: 01.05.2024. Für die aktuelle Version besuchen Sie bitte heperlighting.com. Alle Helligkeits- (±%7 Toleranz) und Leistungswerte (±%10 Toleranz) sind laut den entsprechenden IES, CIE und geltenden Normen abgeleitet worden.

LT2037.881 / LT2037.882 / LT2037.883
LT2037.884 / LT2037.885 / LT2037.886
LT2037.761 / LT2037.765 / LT2037.767
LT2037.766

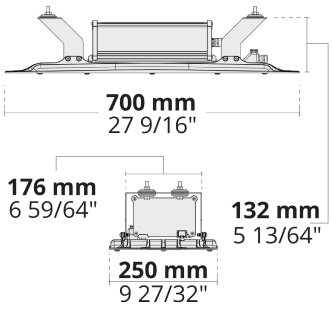

LT2037.880
LT2037.768 / LT2037.760

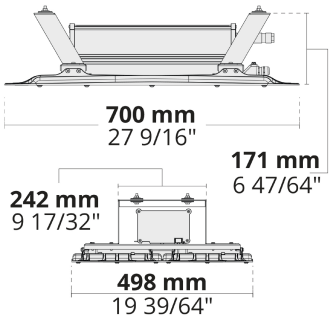

LT2037.887 / LT2037.888

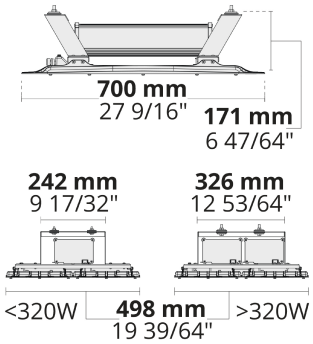

Sonderausstattungen

Externer Überspannungsschutz

SP10
10 kV

Lichtleistung

CLO
Konstante Lichtleistung

Bitte kontaktieren Sie uns

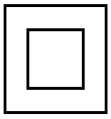

C2
Class II

Bitte kontaktieren Sie uns

UNI
120-277V 50/60Hz

Leuchtenkörperoptionen

DPC
Doppelte elektrostatische Lackierung

[CC]
Kundenspezifische farben (Bitte geben Sie die RAL Nummer an)

[7035]
Lichtgrau (RAL 7035)

HPR Pazarlama A.Ş.
Başkent OSB 22. Cd. No: 2, Malıköy, Temelli, Sincan, 06909 Ankara, Turkey
+90 312 267 54 30
info@hepergroup.com

HEPER Europe GmbH
Ahornweg 5a, 58675 Hemer, Germany
+49 237 2901 2975
infoEU@hepergroup.com

Wir behalten uns das Recht vor, Spezifikationen ohne vorhergehende schriftliche Mitteilung zu ändern. Edition: 01.05.2024. Für die aktuelle Version besuchen Sie bitte heperlighting.com. Alle Helligkeits- (±%7 Toleranz) und Leistungswerte (±%10 Toleranz) sind laut den entsprechenden IES, CIE und geltenden Normen abgeleitet worden.