URBAN UNITS

Линейка световых колонн которая меняет представление о городской жизни

IK08 IP65

Модули освещения и интеллектуальных компонентов открывают безграничные возможности для линейки URBAN UNITS.

- Верхний модуль оснащен модулем HEPER Dyno (DYN) или высокоэффективными светодиодными чипами с гибкой линзовой оптикой.
- Вращающиеся на 360° световые и соединительные модули комбинированного типа
- Семейство продуктов с возможностью масштабирования под нужды
- Простота установки и обслуживания благодаря модульной конструкции
- Идеальное решение для комплексный проектов Умного Города

Код продукта	Наименование товара	Распределение света	Поток доставляемых люменов	Номинальная входная мощность	Цветовая температура	Контроль	Вес
LP4053.514-EN	URBAN UNITS Street Lighting Module	[T2] 137x28°,	2940 - 3488 lm	40 W	2700 K CRI 80, 3000 K CRI 80, 4000 K CRI 70, 4000 K CRI 80	On/Off, DALI, AutoDIM, StepDIM	5.6 kg
LP4053.695-EN	URBAN UNITS Adjustable Floodlight Module	[S] 7°, [N] 26°,	3355 - 4076 lm	35 W	2700 K CRI 80, 3000 K CRI 80, 4000 K CRI 70, 4000 K CRI 80	On/Off, DALI, AutoDIM, StepDIM	5.55 kg
LP4053.901-EN	URBAN UNITS Camera Module						5.55 kg
LP4053.902-EN	URBAN UNITS Speaker Module						5.55 kg
LP4053.903-EN	URBAN UNITS Wi-Fi Module						5.55 kg
LP4054.538-EN	URBAN UNITS Top Module		4366 - 7457 lm	48 - 72 W	2200 K CRI 80, 2700 K CRI 80, 3000 K CRI 80, 4000 K CRI 70	On/Off, DALI	11 kg
LP4054.843-EN	URBAN UNITS V3 Top Module, 180°, 2 Module	[ASYM] 102x45°,	2046 - 2505 lm	28 W	2700 K CRI 80, 3000 K CRI 80, 4000 K CRI 70, 4000 K CRI 80	On/Off, DALI	12.43 kg
LP4054.844-EN	URBAN UNITS V3 Top Module, 360°, 2 Module	[SYM] 118°,	4035 - 4940 lm	52 W	2700 K CRI 80, 3000 K CRI 80, 4000 K CRI 70, 4000 K CRI 80	On/Off, DALI	12.83 kg
LP4054.845-EN	URBAN UNITS V3 Top Module, 180°, 3 Module	[ASYM] 121x40°,	3603 - 4128 lm	39 W	3000 K CRI 80, 4000 K CRI 70, 4000 K CRI 80	On/Off, DALI	15.2 kg
LP4054.846-EN	URBAN UNITS V3 Top Module, 360°, 3 Module	[SYM] 118°,	6140 - 7515 lm	78 W	2700 K CRI 80, 3000 K CRI 80, 4000 K CRI 70, 4000 K CRI 80	On/Off, DALI	15.2 kg
LP4054.847-EN	URBAN UNITS V3 Top Module, 180°, 4 Module	[ASYM] 121x40°,	4176 - 5112 lm	52 W	2700 K CRI 80, 3000 K CRI 80, 4000 K CRI 70, 4000 K CRI 80	On/Off, DALI	15.45 kg
LP4054.848-EN	URBAN UNITS V3 Top Module, 360°, 4 Module	[SYM] 122°,	8282 - 10139 lm	103 W	2700 K CRI 80, 3000 K CRI 80, 4000 K CRI 70, 4000 K CRI 80	On/Off, DALI	15.85 kg

HPR Pazarlama A.Ş.
Başkent OSB 22. Cd. No: 2, Malıköy, Temelli, Sincan, 06909 Ankara, Turkey
+90 312 267 54 30
info@hepergroup.com

HEPER Europe GmbH
Ahornweg 5a, 58675 Hemer, Germany
+49 237 2901 2975
infoEU@hepergroup.com

Мы оставляем за собой право изменять технические характеристики без предварительного письменного уведомления. Издание: 28.04.2024. Для получения текущей версии посетите heperlighting.com. Все значения потока (допуск ±7%) и мощности (допуск ±10%) получены в соответствии с соответствующими стандартами IES, CIE и применимыми стандартами.

LP4053.514 / LP4053.695

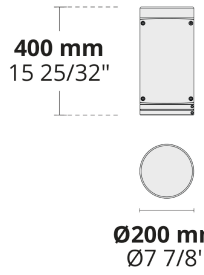

LP4053.901 / LP4053.902
LP4053.903

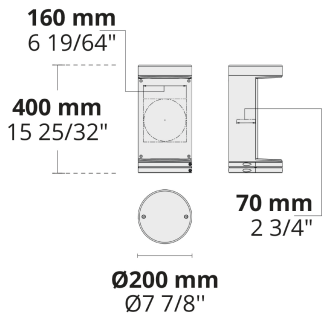

LP4054.843 / LP4054.844
LP4054.845 / LP4054.846
LP4054.847 / LP4054.848

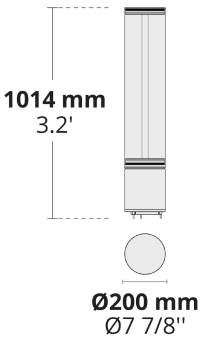

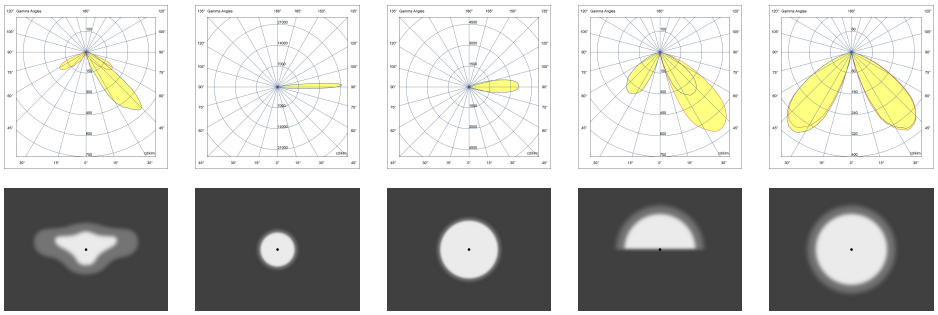

[T2]
Тип II, Асимметричный, Боковой

[S]
Пятно

[N]
Узкий

[ASYM]
Асимметричный

[SYM]
Симметричный

Дополнительно

Проконсультируйтесь с заводом-изготовителем

120-277V 50/60Hz

UNI
120-277V 50/60Hz

Варианты корпуса светильника

DPC

DPC
Двойное порошковое покрытие

Защита от внешних перенапряжений

10 kV

SP10
10 кВ

Световой поток

CLO

CLO
Постоянный световой поток

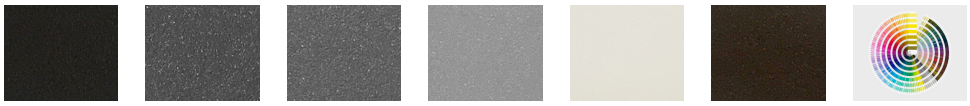

[HM1] Черный

[HM2] Темно-серый

[HM3] Антрацитово-серый

[HM4] Светло-серый

[HM5] Белый

[HM6] Бронза

[CC] Индивидуальный цвет (укажите код RAL)

HPR Pazarlama A.Ş.
Başkent OSB 22. Cd. No: 2, Malıköy, Temelli, Sincan, 06909 Ankara, Turkey
+90 312 267 54 30
info@hepergroup.com

HEPER Europe GmbH
Ahornweg 5a, 58675 Hemer, Germany
+49 237 2901 2975
infoEU@hepergroup.com

Мы оставляем за собой право изменять технические характеристики без предварительного письменного уведомления. Издание: 28.04.2024. Для получения текущей версии посетите heperlighting.com. Все значения потока (допуск ±7%) и мощности (допуск ±10%) получены в соответствии с соответствующими стандартами IES, CIE и применимыми стандартами.